BRUMIZONE®

MICROCLIMAS

www.brumizone.es

HUMI JET SISTEMA DE HUMIDIFICACIÓN Y REFRIGERACIÓN INDUSTRIAL

Brumizone Microclimas líder mundial en sistemas de nebulización con dilatada experiencia en el mercado de la nebulización a alta presión le ofrece la mas amplia de soluciones del mercado utilizando los mejores componentes y materiales para garantizar con una larga vida, fabricando sistemas sin problemas, resistentes a la intemperie, con altos rendimientos a bajos costes de implantación.

El control de calidad es lo primero,
Nuestra ingeniería tiene un control sobre los fabricados con pruebas de tensión y dobles pruebas sobre todos nuestros equipos, incluidos racores y tuberías.

Entrega rápida es nuestra misión
Los pedidos son procesados dentro de 24 h., de modo que el 90 % de órdenes son expedidos en 2 días.

Apoyo completo, ¡nunca se sentirá solo!
Nuestro personal está a su servicio para ayudarle en la planificación de sus instalaciones. Training , cursos de instalación y capacitación de productos

Ponga nuestra experiencia a trabajar para usted
•Proyectamos y fabricamos sistemas de nebulización para adaptarse a cada aplicación, utilizando los mejores componentes y materiales para garantizar una larga vida con sistemas sin problemas. Este es nuestro trabajo diario.
•Los sistemas Brumizone son muy eficientes, con bajo costo de instalación, bajo consumo de energía y mantenimiento.

Nuestros resultados demuestran el nivel de calidad
•El primer mantenimiento de la bomba se realiza después de 2000 horas de trabajo.
• Repuestos vendidos fecha desde 2005 representa un 1% facturación
•Dos años de garantía en todos los artículos

Gracias a nuestro continuo estudio y desarrollo, proporcionamos directamente la producción de módulos completos de alta presión, fabricación de inyectores patentados anti-goteo y un sistema fácil de instalar, modular y extensible.
Proyectamos y fabricamos sistemas de nebulización para todas las aplicaciones y proyectos

La gran versatilidad de nuestros sistemas permiten su aplicación en el ámbito de aire acondicionado y humidificación. Además de disminuir la temperatura hasta 15 º C al mismo tiempo que suprimir el polvo, el polen y los mosquitos.
Nuestro compromiso constante para estudiar productos innovadores que nos permitan ser su primera opción en el mundo de la nebulización.

CE

Frescor natural

Humi Jet incorpora un ventilador tangencial con carcasa de acero inoxidable AISI 304.
Instalación en ambientes abiertos o cerrados, que son moderadamente ventilados. Su tamaño compacto horizontal permite un uso en entornos de baja altura con una extensión útil de 4,0 metros lineales. Es compatible con 2-4 inyectores nebulizadores y permite el enfriamiento y humidificación de áreas de aproximadamente 25 metros cuadrados.

CONTROL TOTAL
Brumizone Systems suministra cualquier forma de control electrónica adaptada a cada necesidad gracias a los dispositivos especiales como higrostatos, sondas de temperatura,
y controladores remotos.

CE

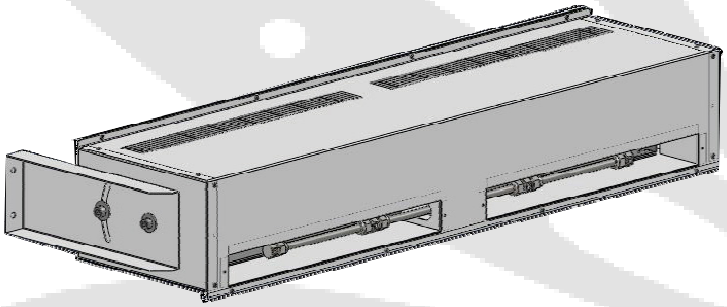

Ventilador	**Tangencial**
Alimentación	**230 V / 50 Hz**
Consumo	**45 W.**
Caudal	**400 m3/h**
RPM	**1.000**
Dimensiones	**985 x 161 x 317 mm.**
Nº de Inyectores	**2 / 4**
Material	**Acero inoxidable AISI 304**
Drenaje	**Electroválvula descarga alta presión NC**

CODIGO	DESCRIIPCIÓN DEL MODELO	MEDIDAS (L x A x H) cm	PESO Kg
BZ02023	Humi Jet - Ventilador tangencial con inyectores nebulizadores	985 X 161 X 317	10

CE